Браслеты KERONG

RFID-браслеты с чипом MIFARE и защитой IP66

Модель	Габариты, мм[1]	Толщина у чипа, мм	Обхват запястья, мм	Вес, г
Айсберг	277 × 19,5 × 3,5	5	156-227	17
Бриллиант	252 × 17 × 2	5	161-218	17
Вектор	251 × 17 × 3	5	167-223	16
Волна	254 × 20 × 2	4	166-230	20
Классика	210-283 × 16-22 × от 2,6	4-5	134-240	15-22
Пиксель	261 × 17 × 2	6	167-219	18
Самурай	250 × 17,5 × 3	5	157-213	17
Спорт	247 × 16 × 2,8	6	162-221	15
Урбан	265 × 17,1 × 2	4	167-238	21

Ремешковые модели Гипоаллергенный силикон, застёжка из ABS-пластика, от -45 до +195 °C.

Брендирование Нанесение логотипа или индивидуального номера. Зоны отмечены на чертежах.

[1] Длина × ширина × толщина.

Для других исполнений размеры приведены на чертежах.

Представитель в Казахстане · ТОО «Artorius-Corp»
kerong.kz · +7 (727) 310-00-32 · sales@kerong.kz

Палитра цветов

ОДНОЦВЕТНЫЕ

2597 фиолетовый	2665 темно-сиреневый	2088 сиреневый	251 светло-лиловый	240 лиловый	219 светло-вишневый	812 флуоресцентный розовый	185 красный	200 темно-красный	7626 кораллово-красный
805 кораллово-флуоресцентный	4975 темно-коричневый	7504 песочный	7513 телесный	804 флуоресцентный оранжевый	021 оранжевый	123 желтый	Yellow флуоресцентный желтый	100 светло-желтый	802 флуоресцентный зеленый
2286 салатовый	7490 светлый хаки	364 хаки	3415 бриллиантово зеленый	355 зелёный	7738 зелено-травяной	361 светло-зелёный	339 мятный	3252 светло-мятный	321 бирюзовый
2237 светло-бирюзовый	322 темно-бирюзовый	7715 аквамарин	7545 маренго	299 небесно-голубой	2174 флуоресцентный синий	300 синий	2945 темно-синий	2126 ультрамарин	Black C черный
Cool Grey 11 графитовый	Cool Grey 9 U серый	5305 светло-серый дрейв	White белый	Honey Dew прозрачный					

КОМБИНИРОВАННЫЕ



ДВУХЦВЕТНЫЕ



Любое сочетание цветов в двухцветных и комбинированных браслетах

При заказе укажите модель и код цвета или номер сочетания.

Представитель в Казахстане · ТОО «Artorius-Corp»
kerong.kz · +7 (727) 310-00-32 · sales@kerong.kz

Указатель чертежей

Выберите модель или размер, чтобы открыть фото и чертёж.

Айсберг 4
Бриллиант 5
Вектор 6
Волна 7
Классика S 8
Классика L 9
Пиксель 10
Самурай 11
Спорт 12
Классика M 13
Замкнутый - узкий L 14
Замкнутый - узкий M 15
Замкнутый - узкий S 16
Классика U 17
Урбан 18
Часы L 19
Часы M 20
Часы S 21
Часы XS 22
Эверест L 23
Эверест M 24
Эверест S 25
Эверест XS 26

Представитель в Казахстане · ТОО «Artorius-Corp»
kerong.kz · +7 (727) 310-00-32 · sales@kerong.kz

Айсберг

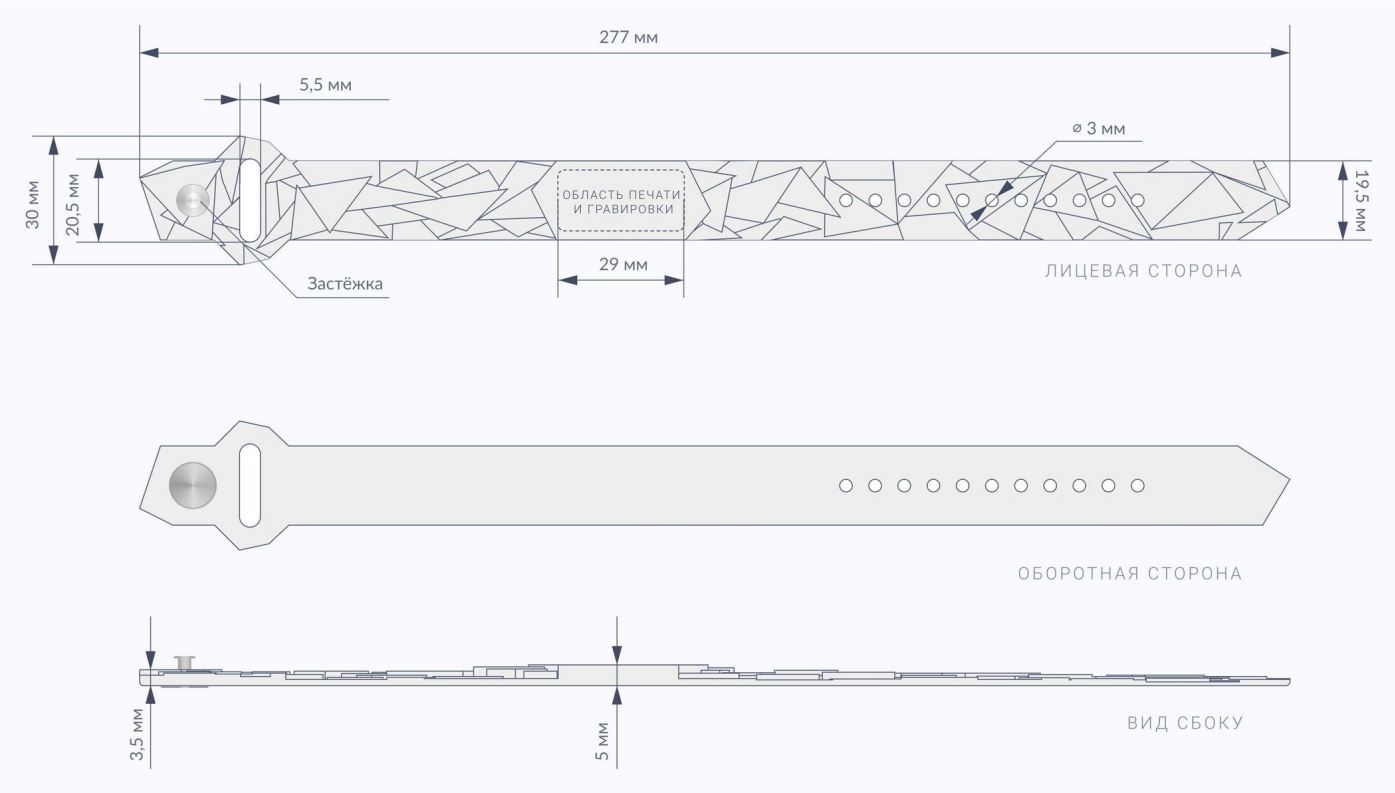



2126

Бриллиант

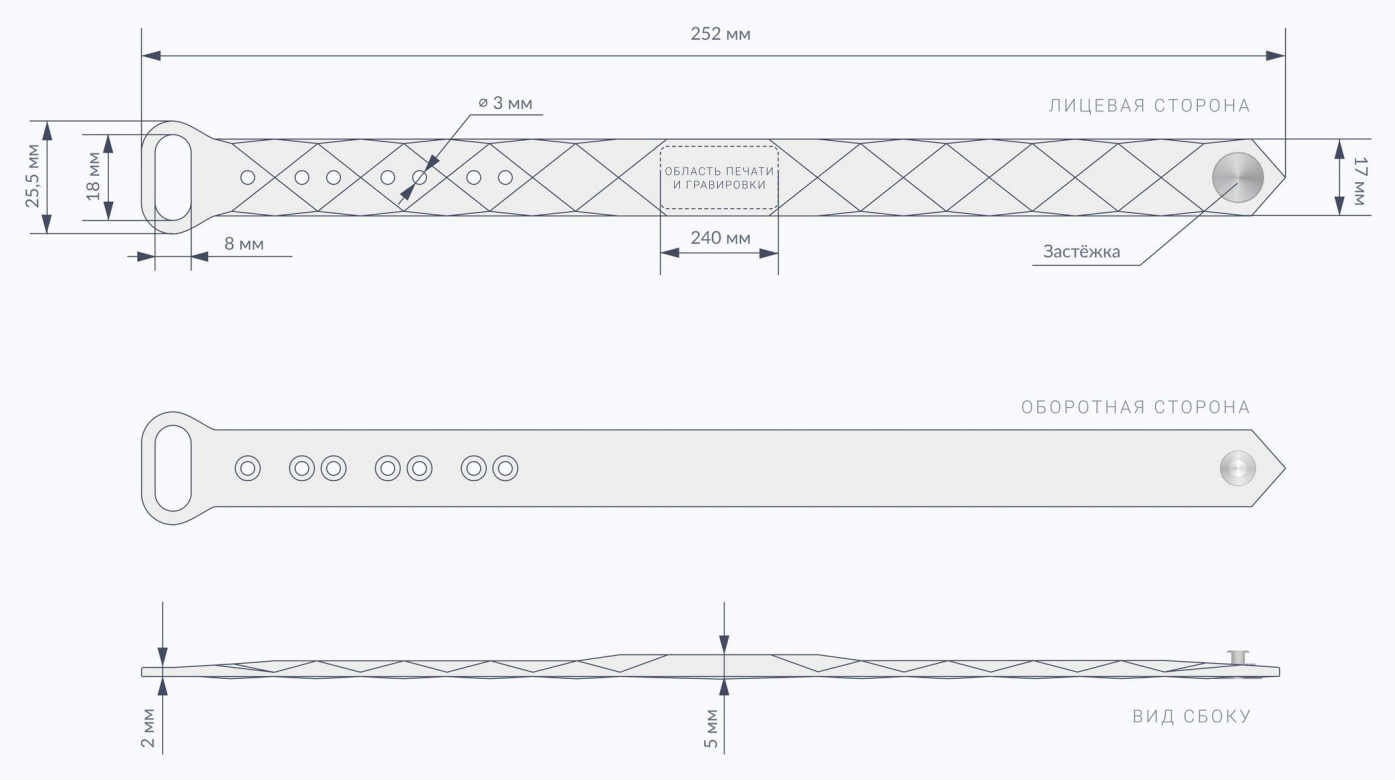



251

Представитель в Казахстане · ТОО «Artorius-Corp»
kerong.kz · +7 (727) 310-00-32 · sales@kerong.kz

Вектор

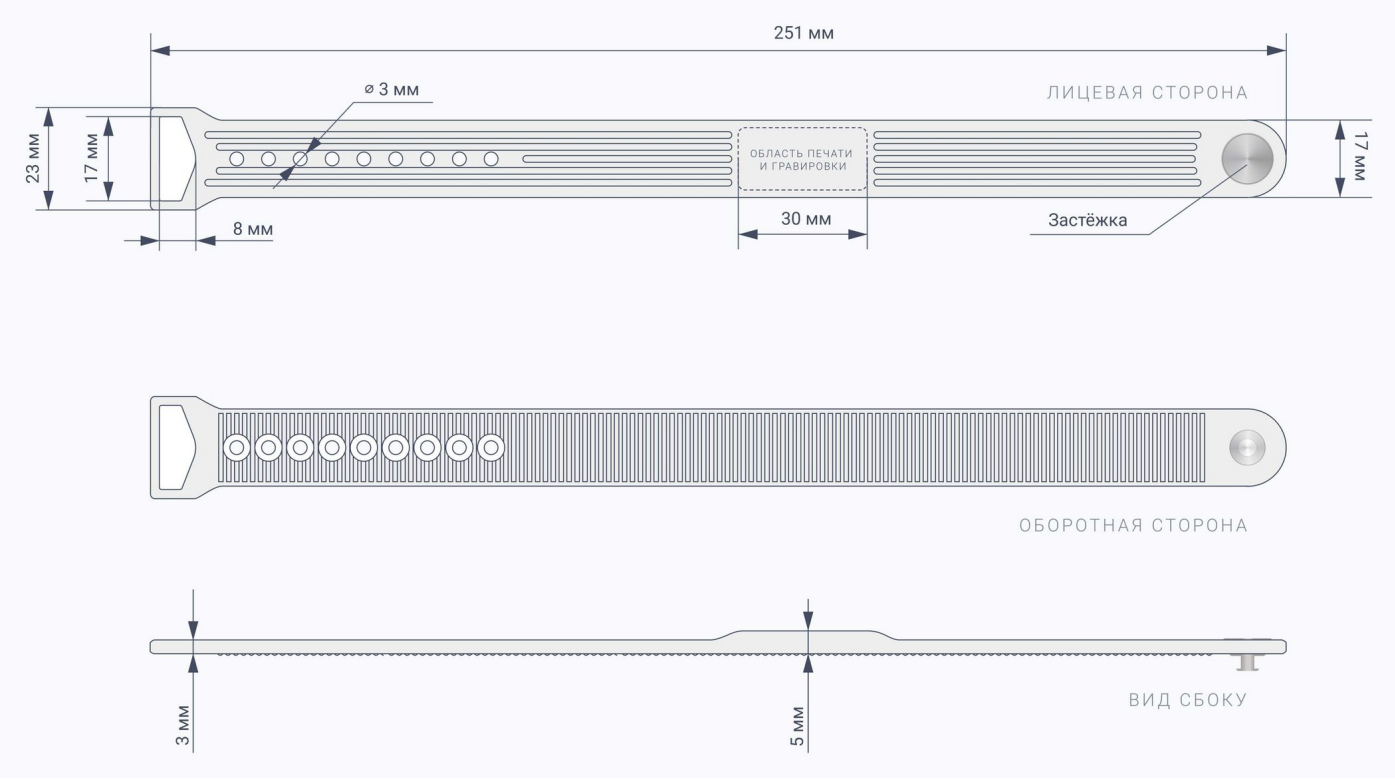
251 мм
⌀ 3 мм
ЛИЦЕВАЯ СТОРОНА
23 мм
17 мм
ОБЛАСТЬ ПЕЧАТИ И ГРАВИРОВКИ
17 мм
8 мм
30 мм
Застёжка
ОБОРОТНАЯ СТОРОНА
3 мм
5 мм
ВИД СБОКУ


ЛОГОТИП

7738

Волна

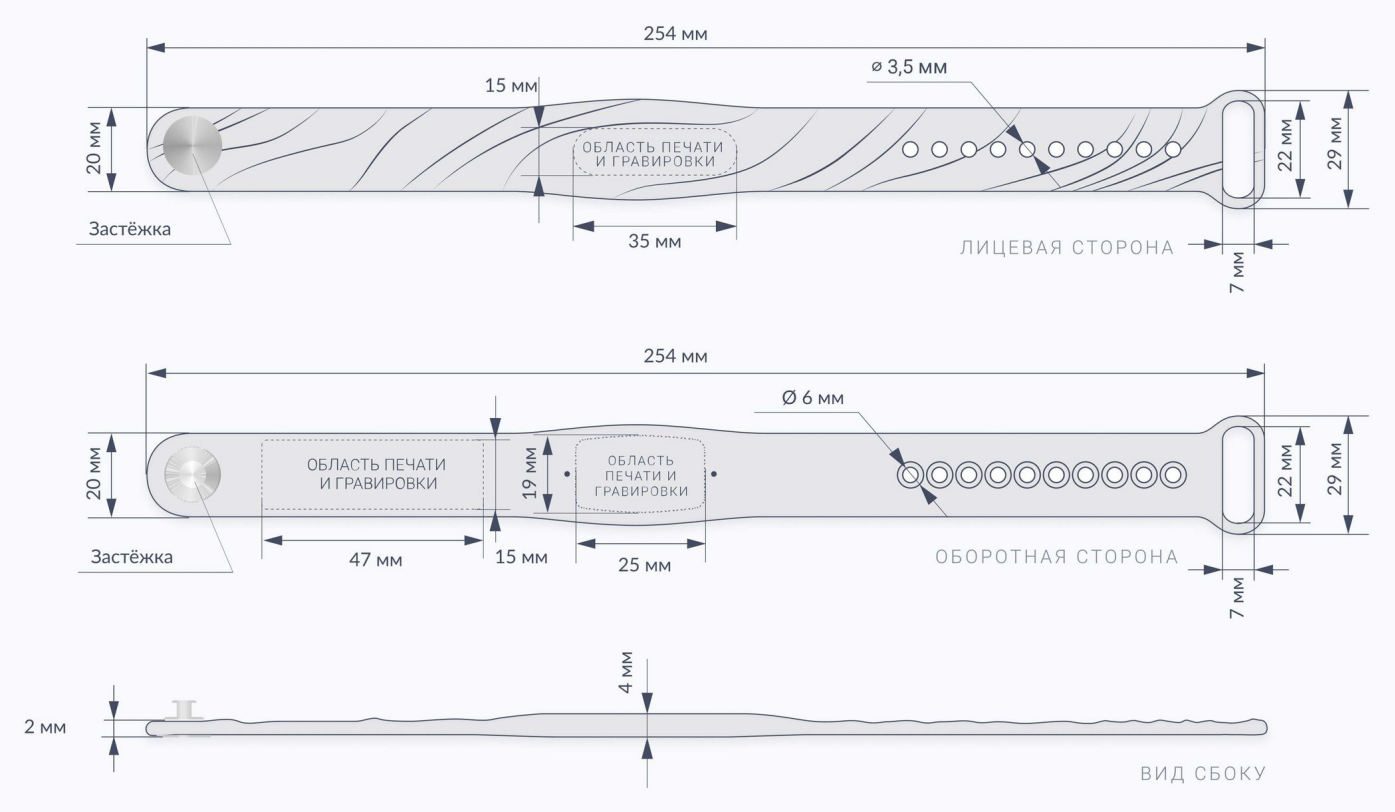
254 мм
15 мм
⌀ 3,5 мм
20 мм
ОБЛАСТЬ ПЕЧАТИ И ГРАВИРОВКИ
22 мм
29 мм
Застёжка
35 мм
ЛИЦЕВАЯ СТОРОНА
7 мм
254 мм
Ø 6 мм
20 мм
ОБЛАСТЬ ПЕЧАТИ И ГРАВИРОВКИ
19 мм
ОБЛАСТЬ ПЕЧАТИ И ГРАВИРОВКИ
22 мм
29 мм
Застёжка
47 мм
15 мм
25 мм
ОБОРОТНАЯ СТОРОНА
7 мм
4 мм
2 мм
ВИД СБОКУ


ЛОГОТИП

2174

Классика S

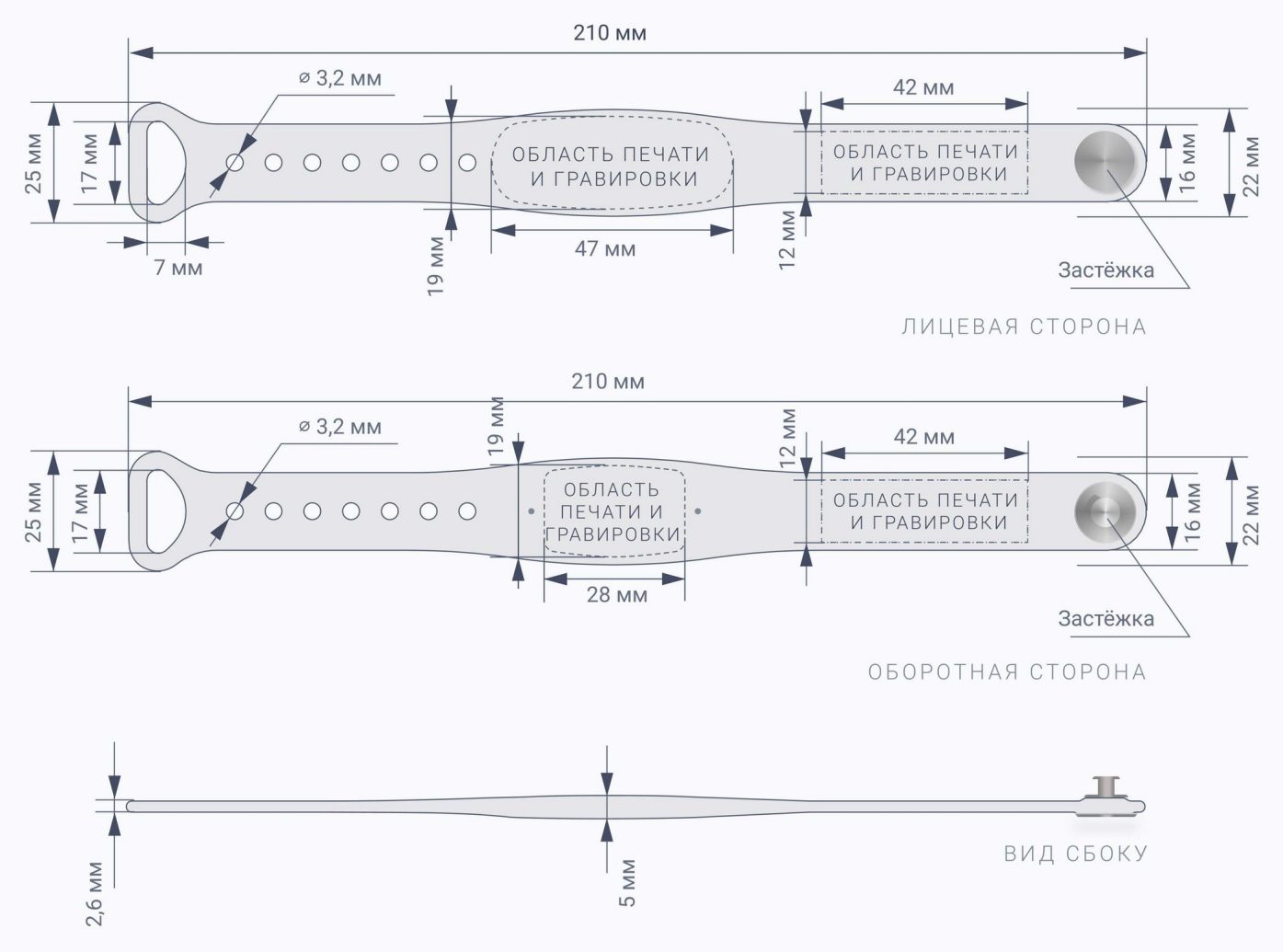



240

Классика L

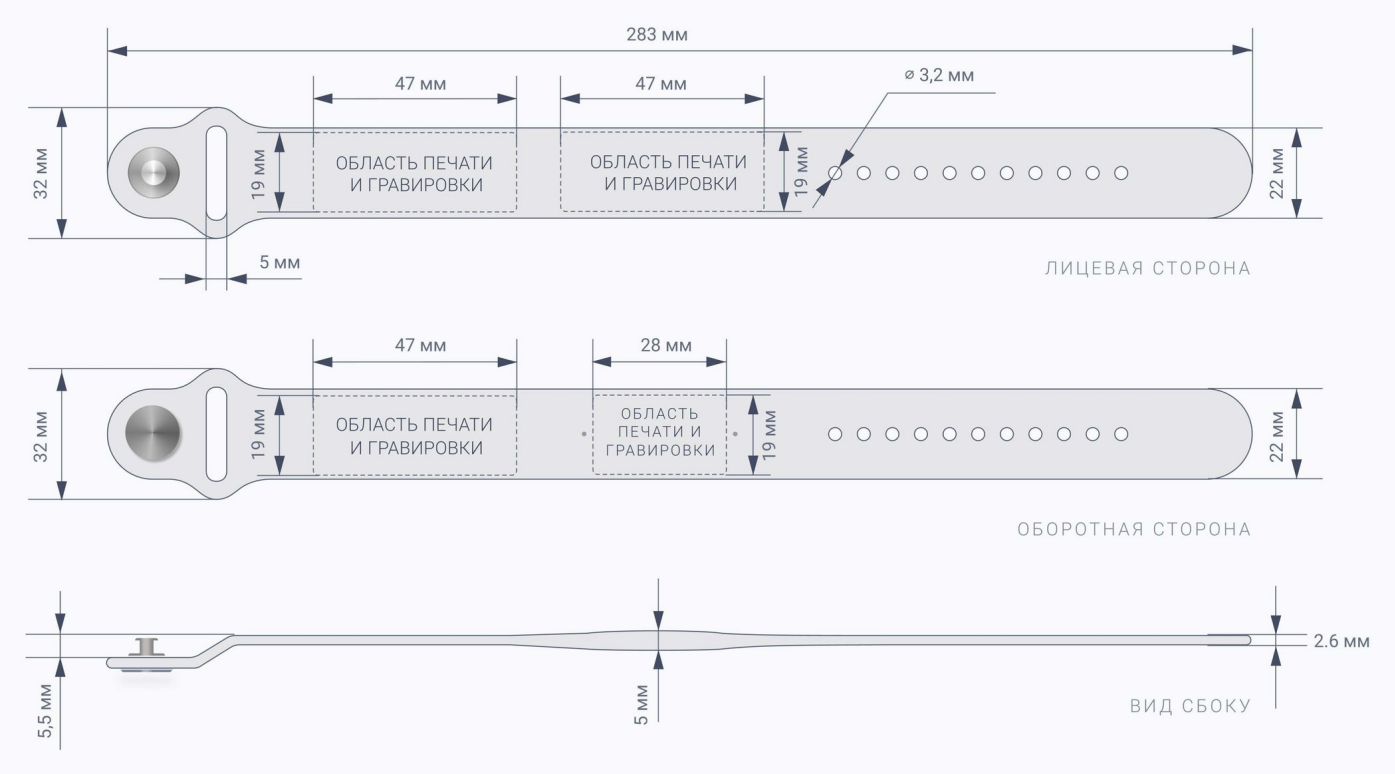



123

Представитель в Казахстане · ТОО «Artorius-Corp»
kerong.kz · +7 (727) 310-00-32 · sales@kerong.kz

Пиксель

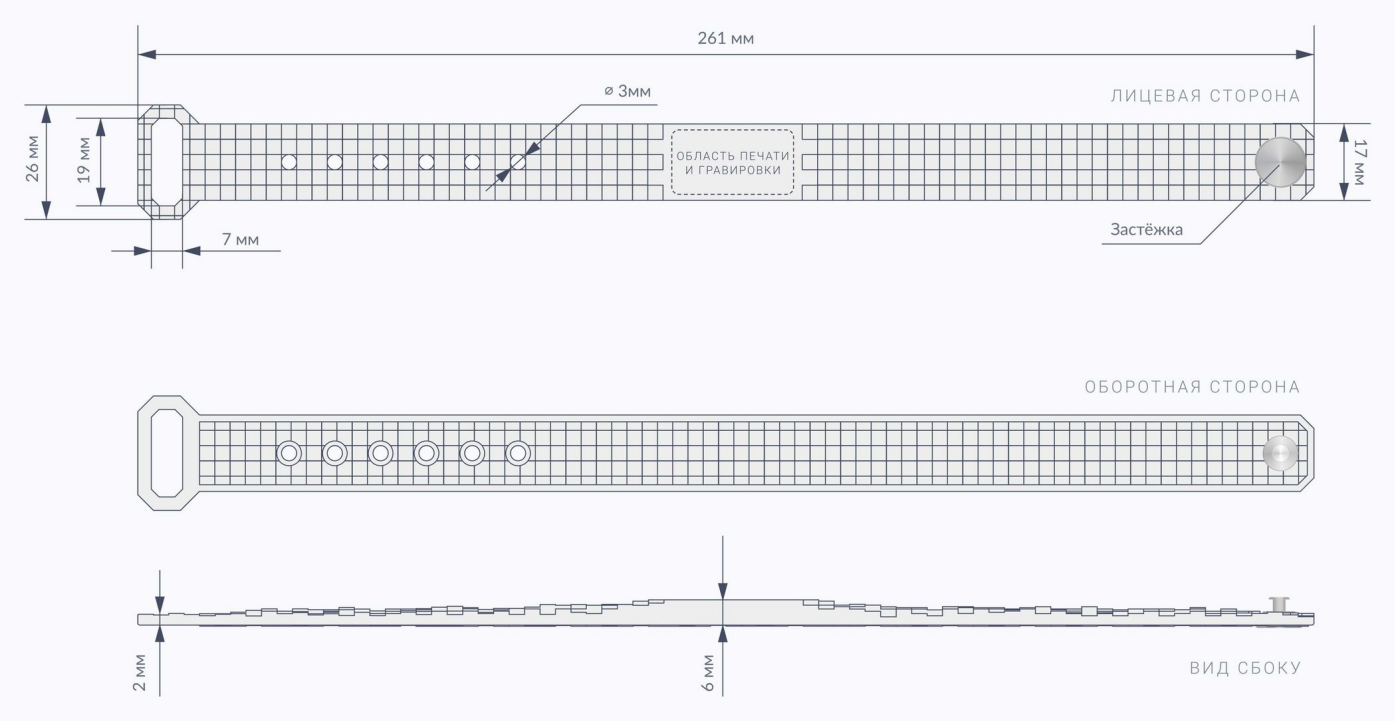



3252

Представитель в Казахстане · ТОО «Artorius-Corp»
kerong.kz · +7 (727) 310-00-32 · sales@kerong.kz

Самурай

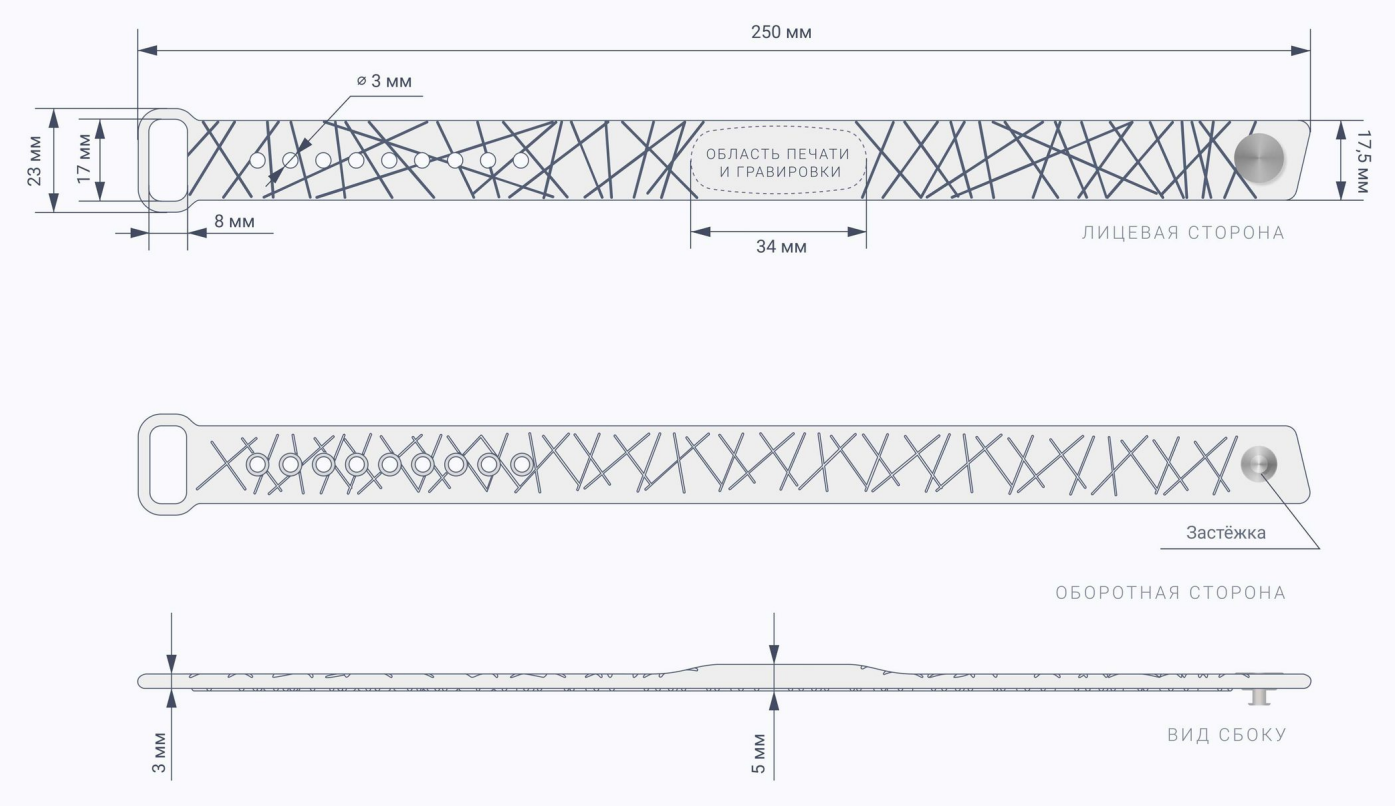



3415

Спорт

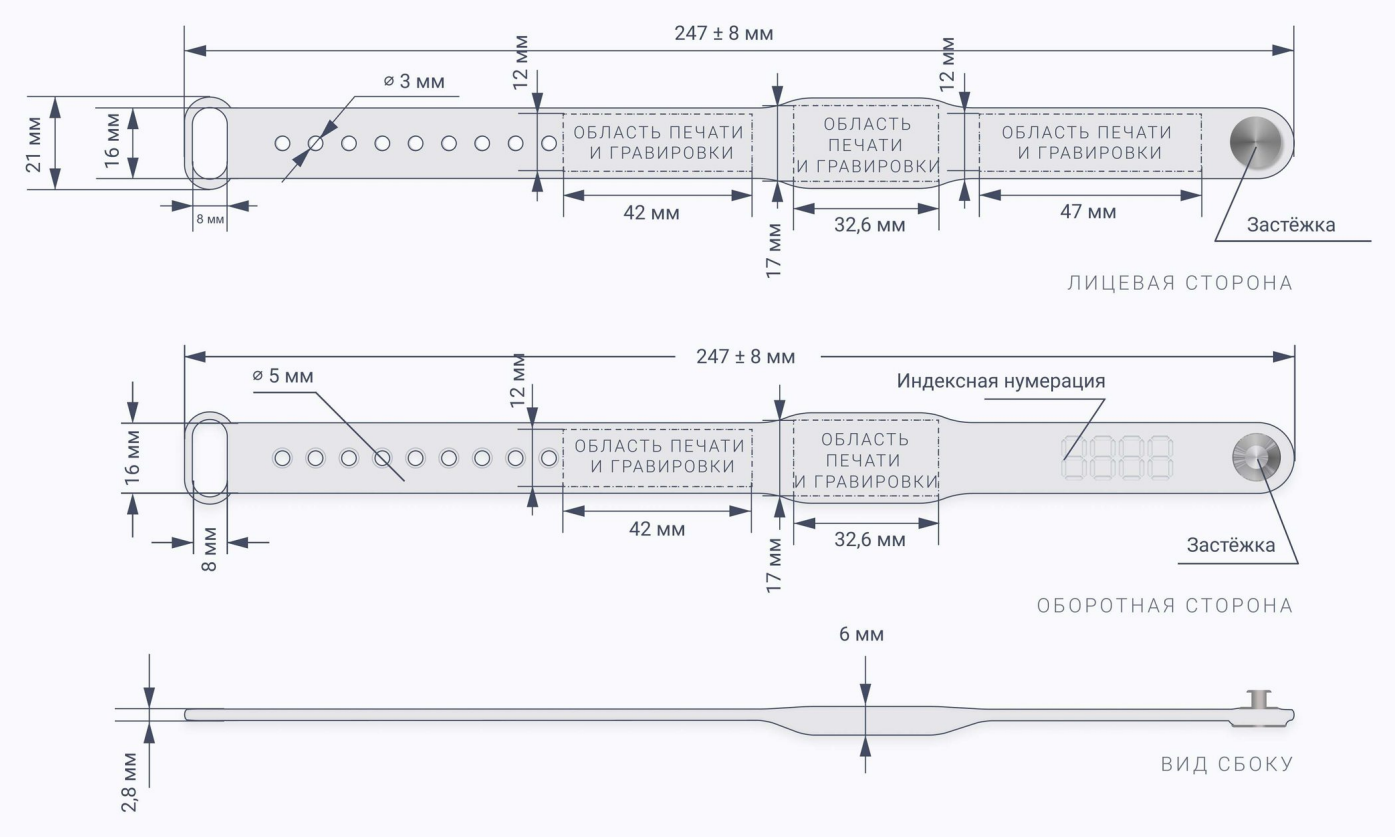
247 ± 8 мм
⌀ 3 мм
12 мм
12 мм
21 мм
16 мм
ОБЛАСТЬ ПЕЧАТИ И ГРАВИРОВКИ
ОБЛАСТЬ ПЕЧАТИ И ГРАВИРОВКИ
ОБЛАСТЬ ПЕЧАТИ И ГРАВИРОВКИ
8 мм
42 мм
32,6 мм
47 мм
17 мм
Застёжка
ЛИЦЕВАЯ СТОРОНА
247 ± 8 мм
⌀ 5 мм
Индексная нумерация
12 мм
16 мм
ОБЛАСТЬ ПЕЧАТИ И ГРАВИРОВКИ
ОБЛАСТЬ ПЕЧАТИ И ГРАВИРОВКИ
8 мм
42 мм
32,6 мм
17 мм
Застёжка
ОБОРОТНАЯ СТОРОНА
6 мм
2,8 мм
ВИД СБОКУ


ЛОГОТИП

200

Классика M

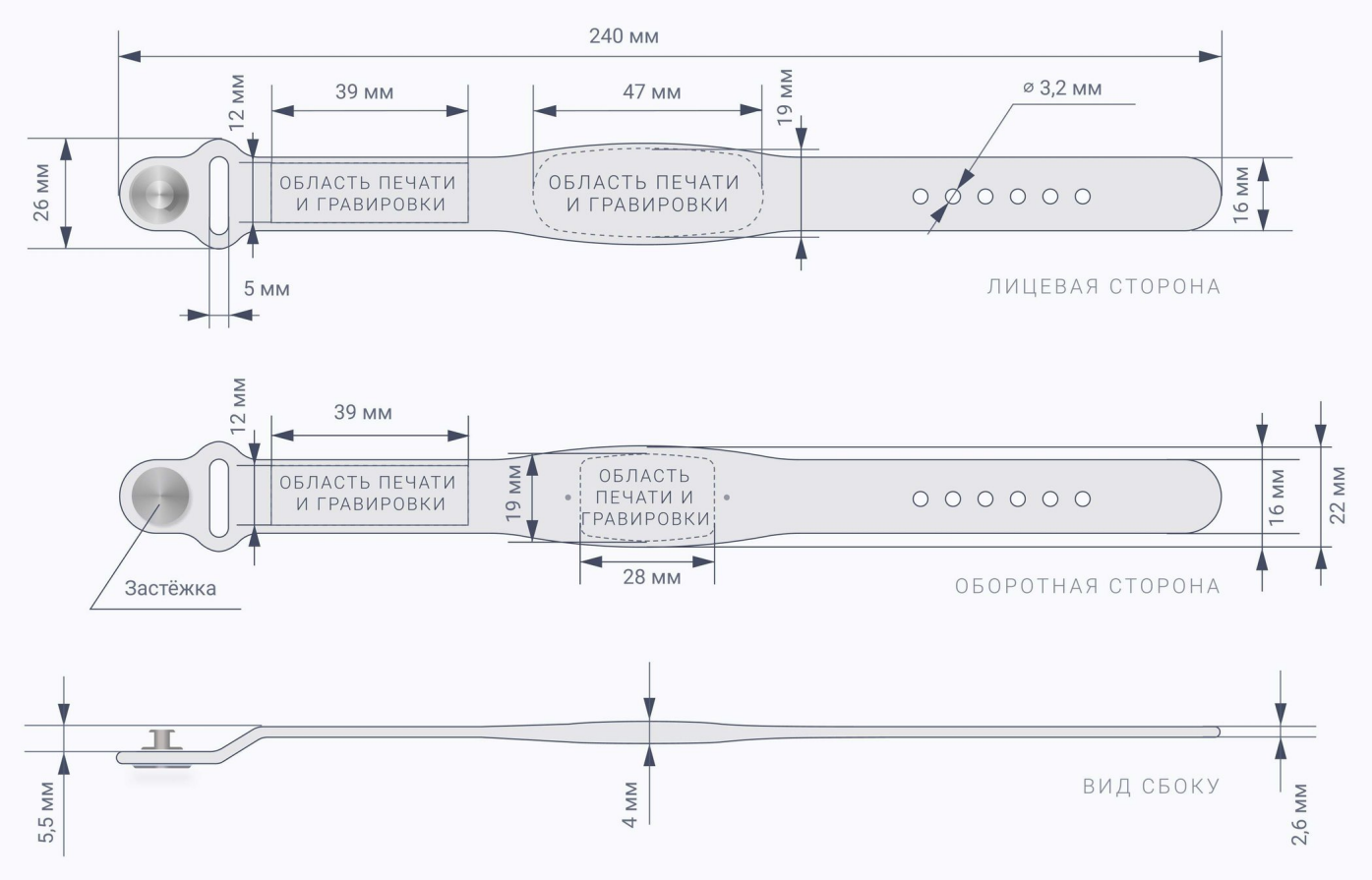



804

Замкнутый - узкий L

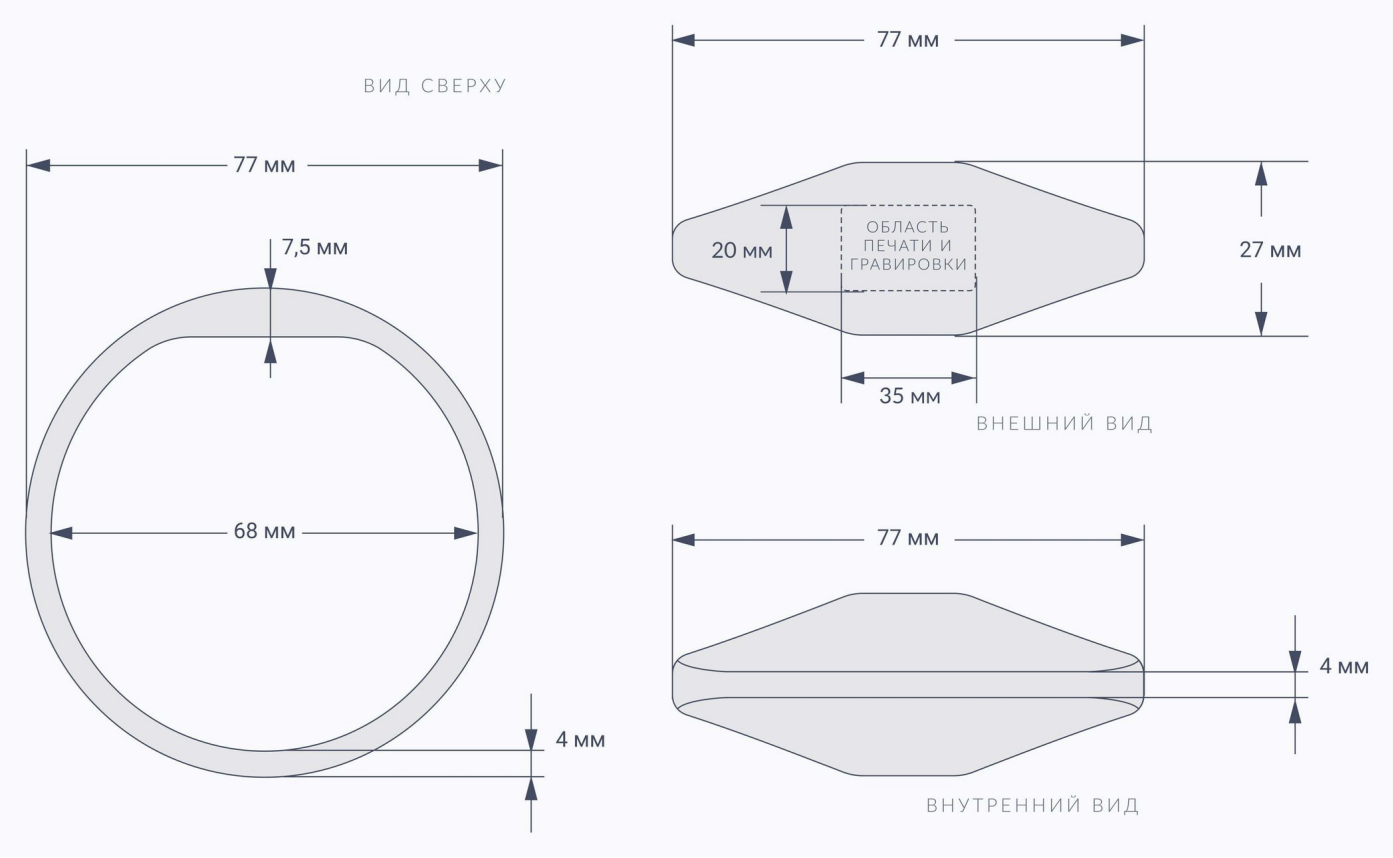



2665

Представитель в Казахстане · ТОО «Artorius-Corp»
kerong.kz · +7 (727) 310-00-32 · sales@kerong.kz

Замкнутый - узкий M

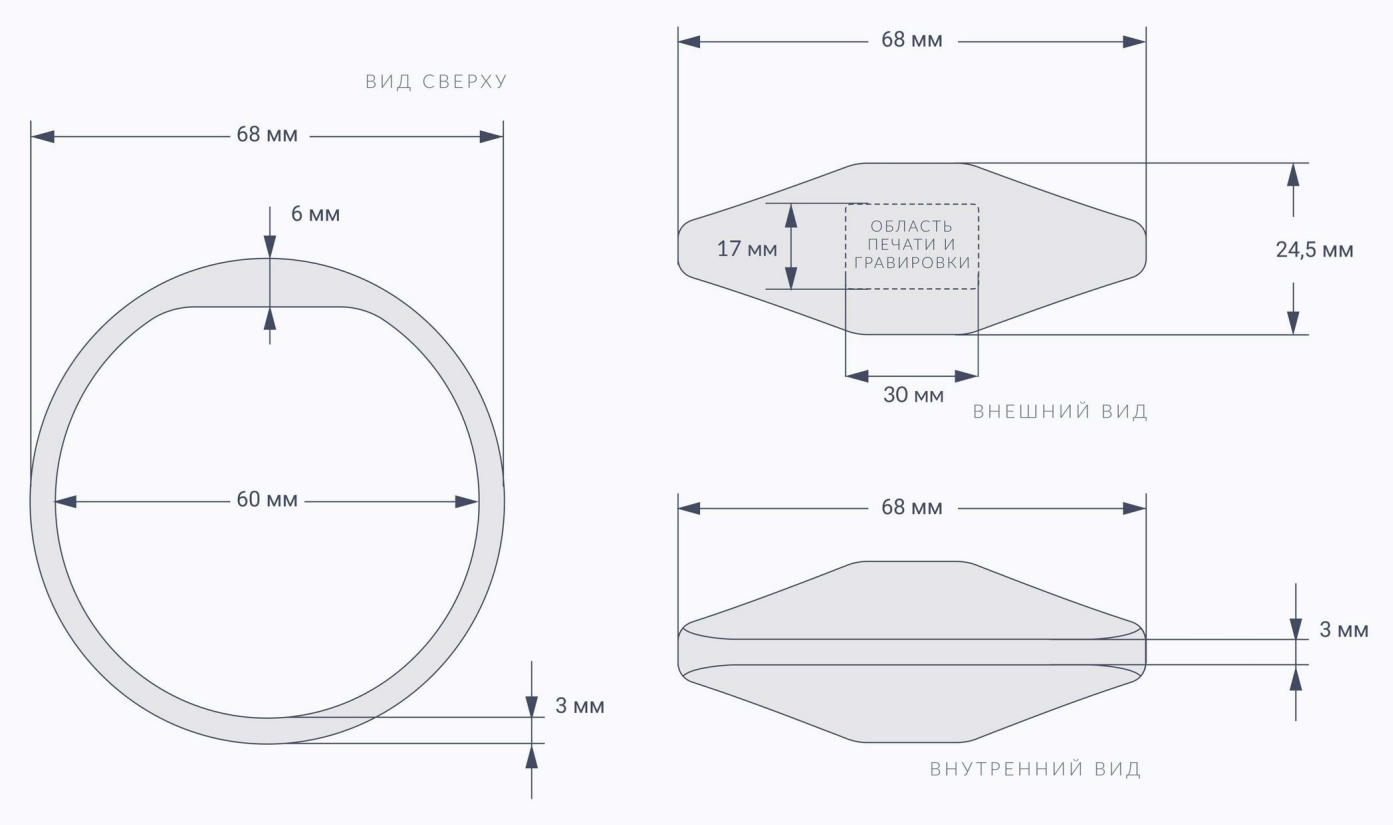



339

Замкнутый - узкий S

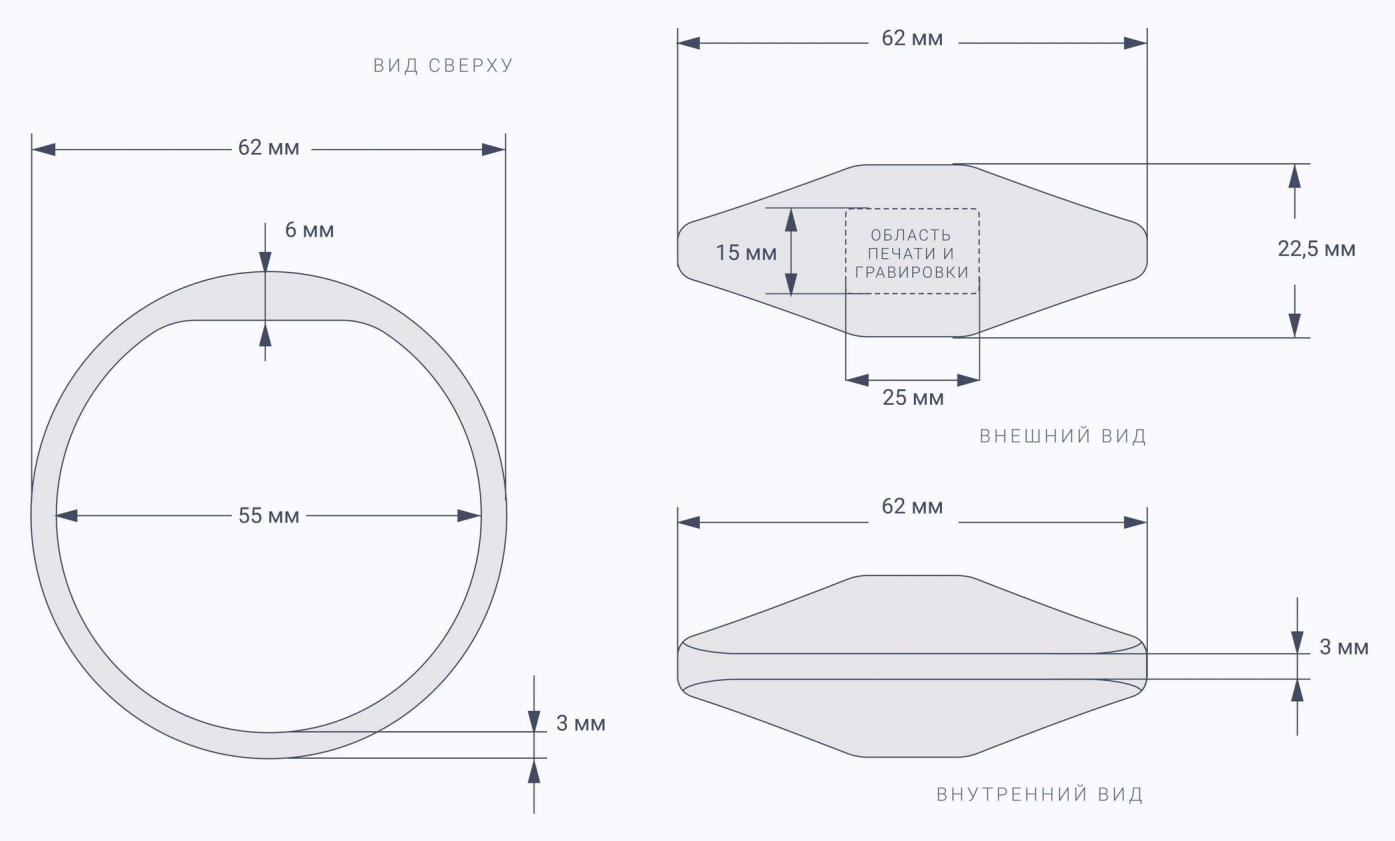



185

Представитель в Казахстане · ТОО «Artorius-Corp»
kerong.kz · +7 (727) 310-00-32 · sales@kerong.kz

Классика U

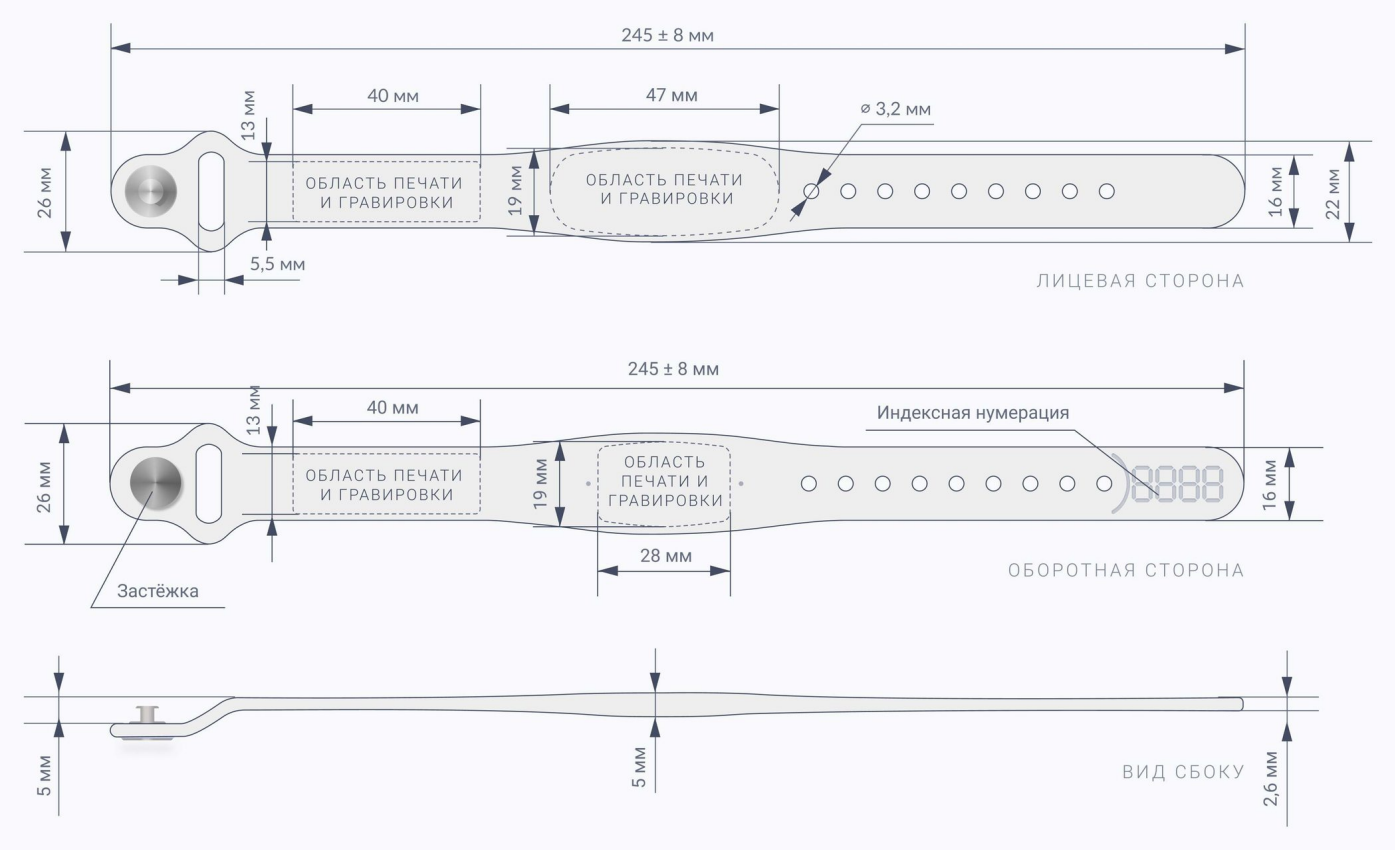



7545

Урбан

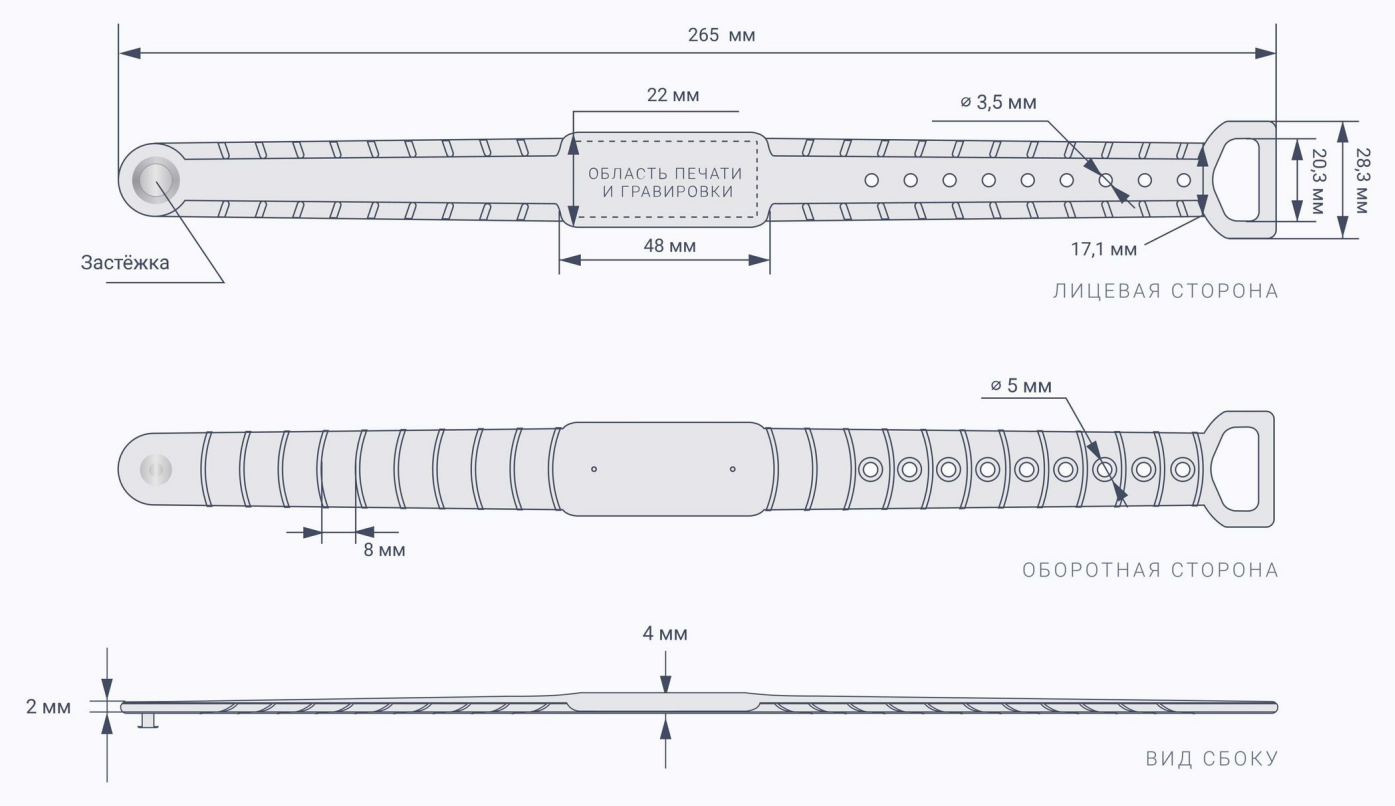
265 мм
22 мм
ø 3,5 мм
ОБЛАСТЬ ПЕЧАТИ
И ГРАВИРОВКИ
20,3 мм
28,3 мм
Застёжка
48 мм
17,1 мм
ЛИЦЕВАЯ СТОРОНА
ø 5 мм
8 мм
ОБОРОТНАЯ СТОРОНА
4 мм
2 мм
ВИД СБОКУ


ЛОГОТИП

2597

Часы L

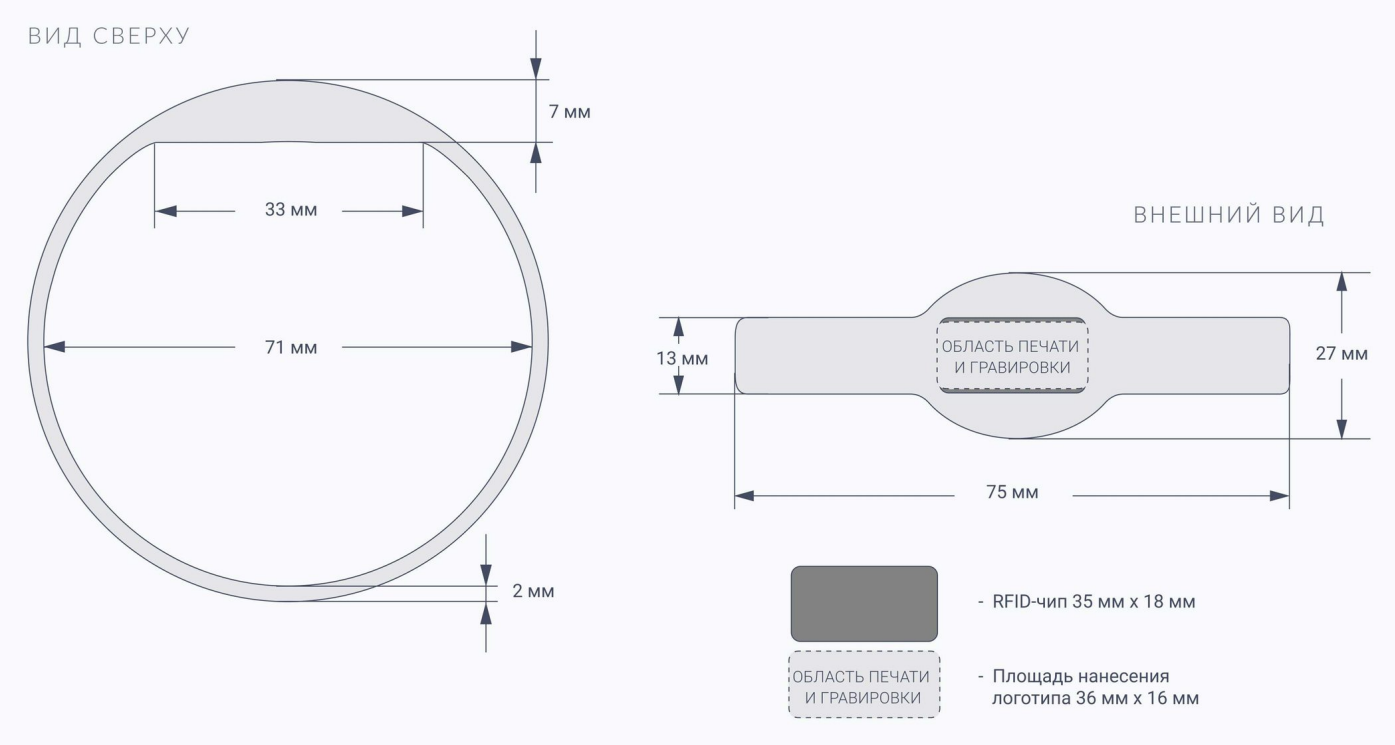



2237

Представитель в Казахстане · ТОО «Artorius-Corp»
kerong.kz · +7 (727) 310-00-32 · sales@kerong.kz

Часы M

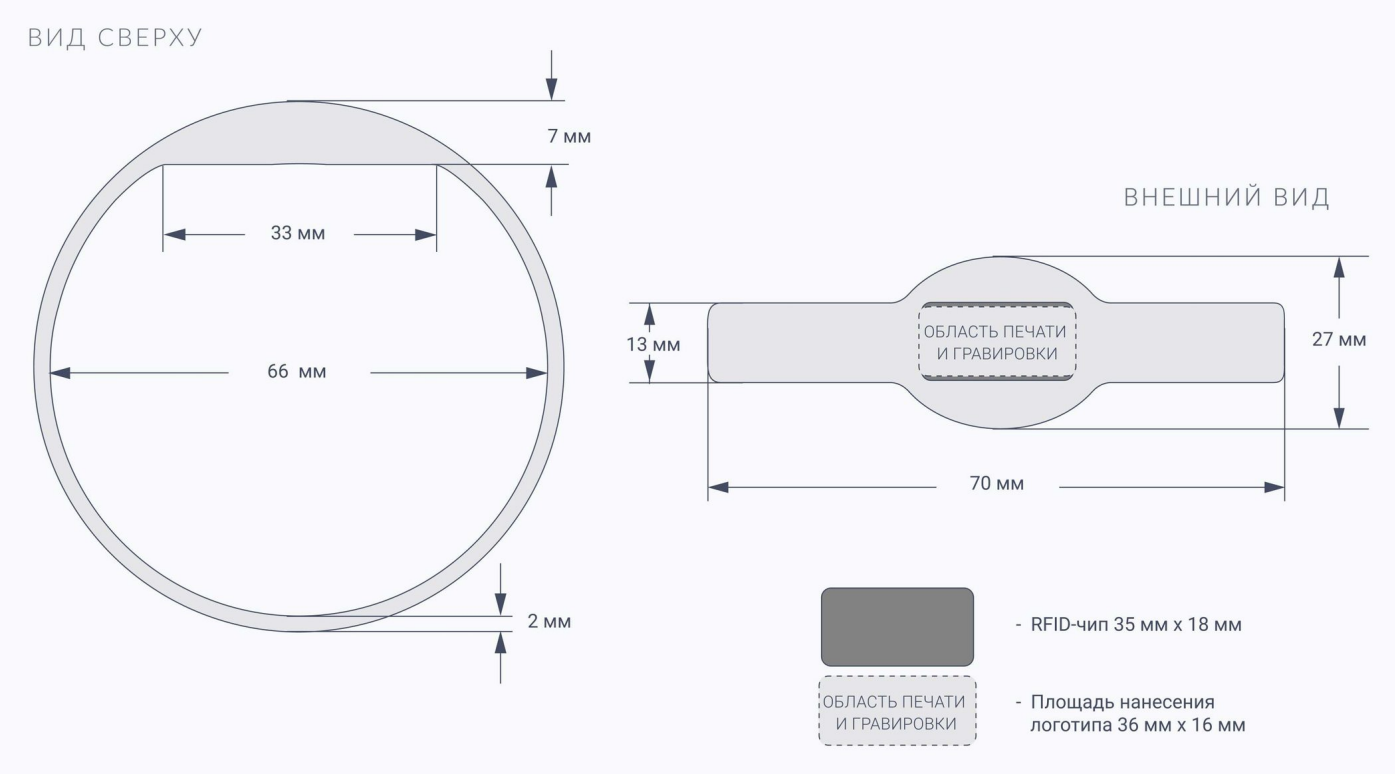



100

Представитель в Казахстане · ТОО «Artorius-Corp»
kerong.kz · +7 (727) 310-00-32 · sales@kerong.kz

Часы S

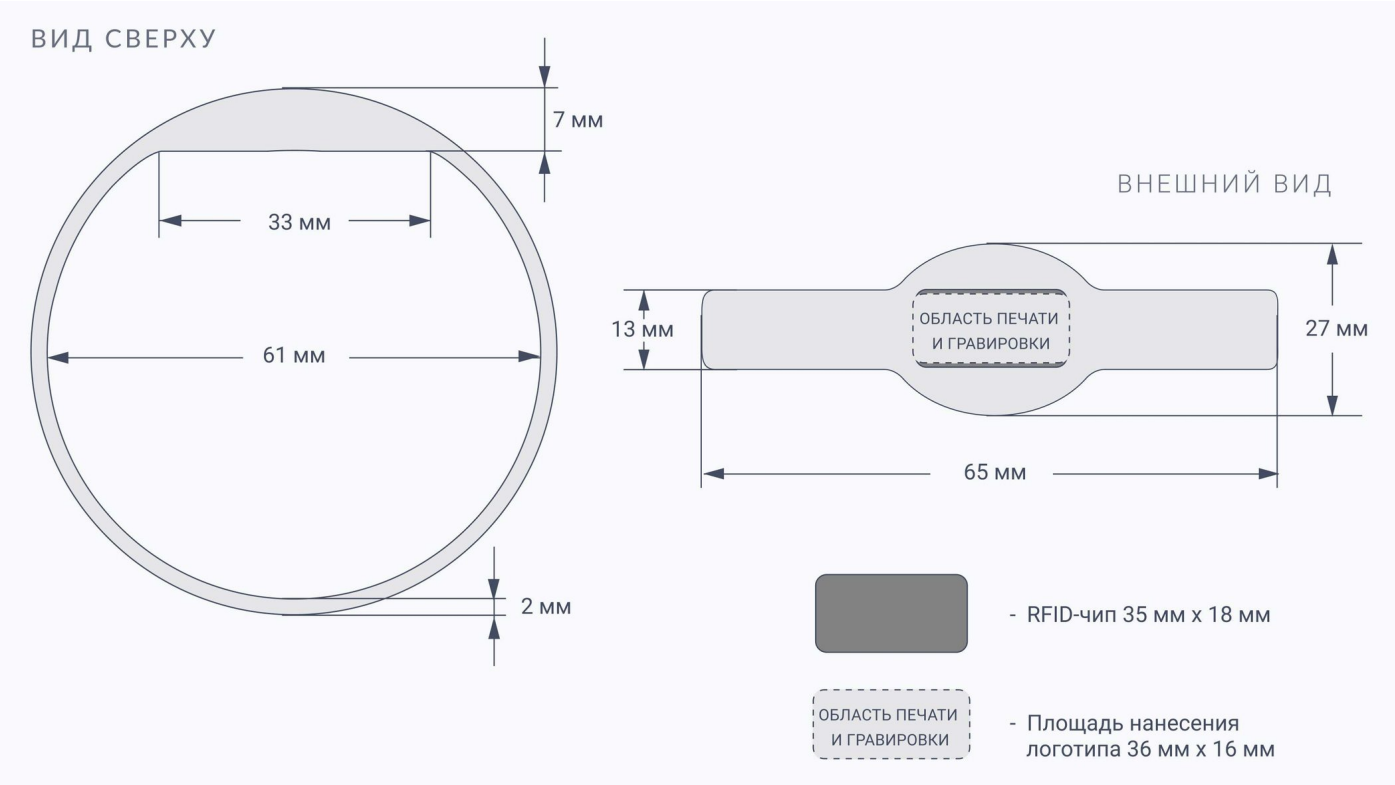
ВИД СВЕРХУ
7 мм
33 мм
61 мм
2 мм
ВНЕШНИЙ ВИД
13 мм
ОБЛАСТЬ ПЕЧАТИ
И ГРАВИРОВКИ
27 мм
65 мм
- RFID-чип 35 мм x 18 мм
ОБЛАСТЬ ПЕЧАТИ
И ГРАВИРОВКИ
- Площадь нанесения
логотипа 36 мм x 16 мм



812

Часы XS

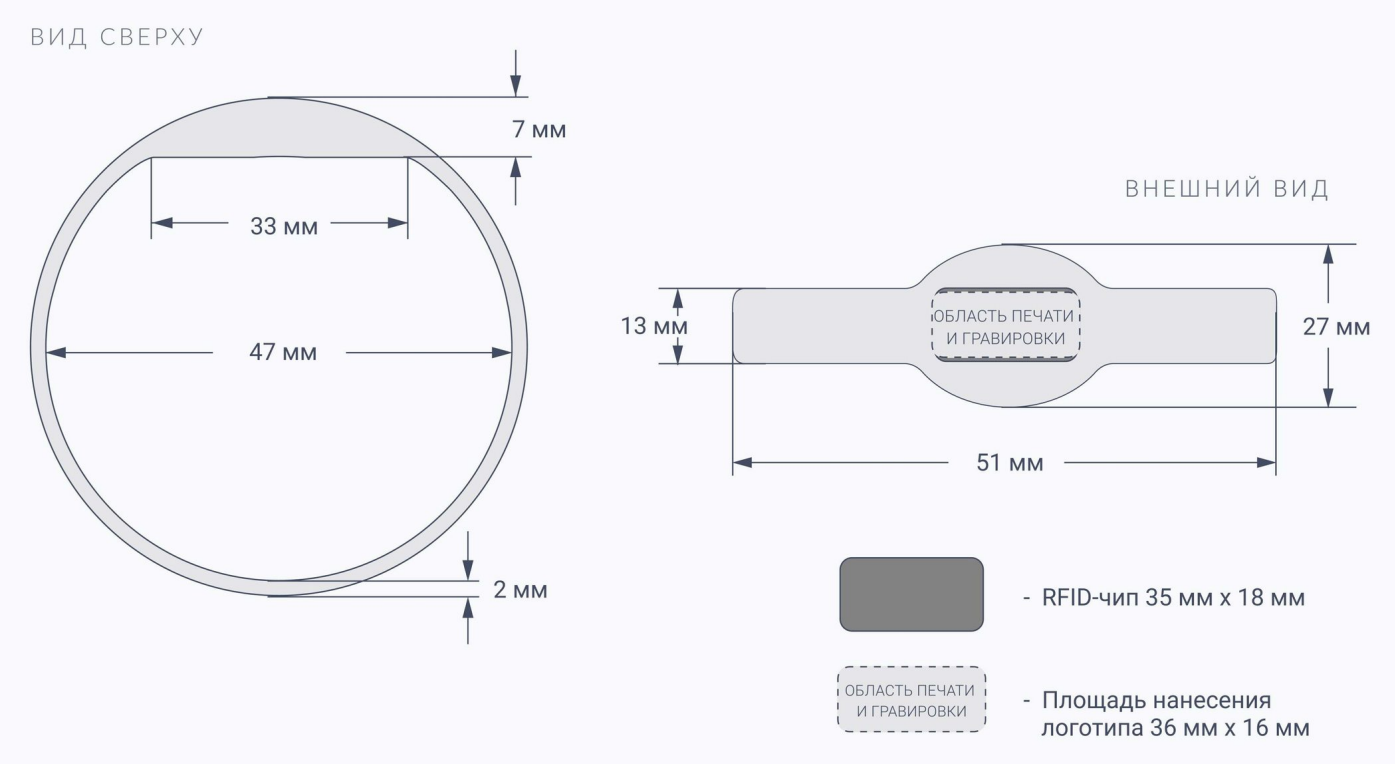
ВИД СВЕРХУ
7 мм
33 мм
47 мм
2 мм
ВНЕШНИЙ ВИД
13 мм
ОБЛАСТЬ ПЕЧАТИ И ГРАВИРОВКИ
27 мм
51 мм
- RFID-чип 35 мм x 18 мм
ОБЛАСТЬ ПЕЧАТИ И ГРАВИРОВКИ
- Площадь нанесения логотипа 36 мм x 16 мм



299

Эверест L

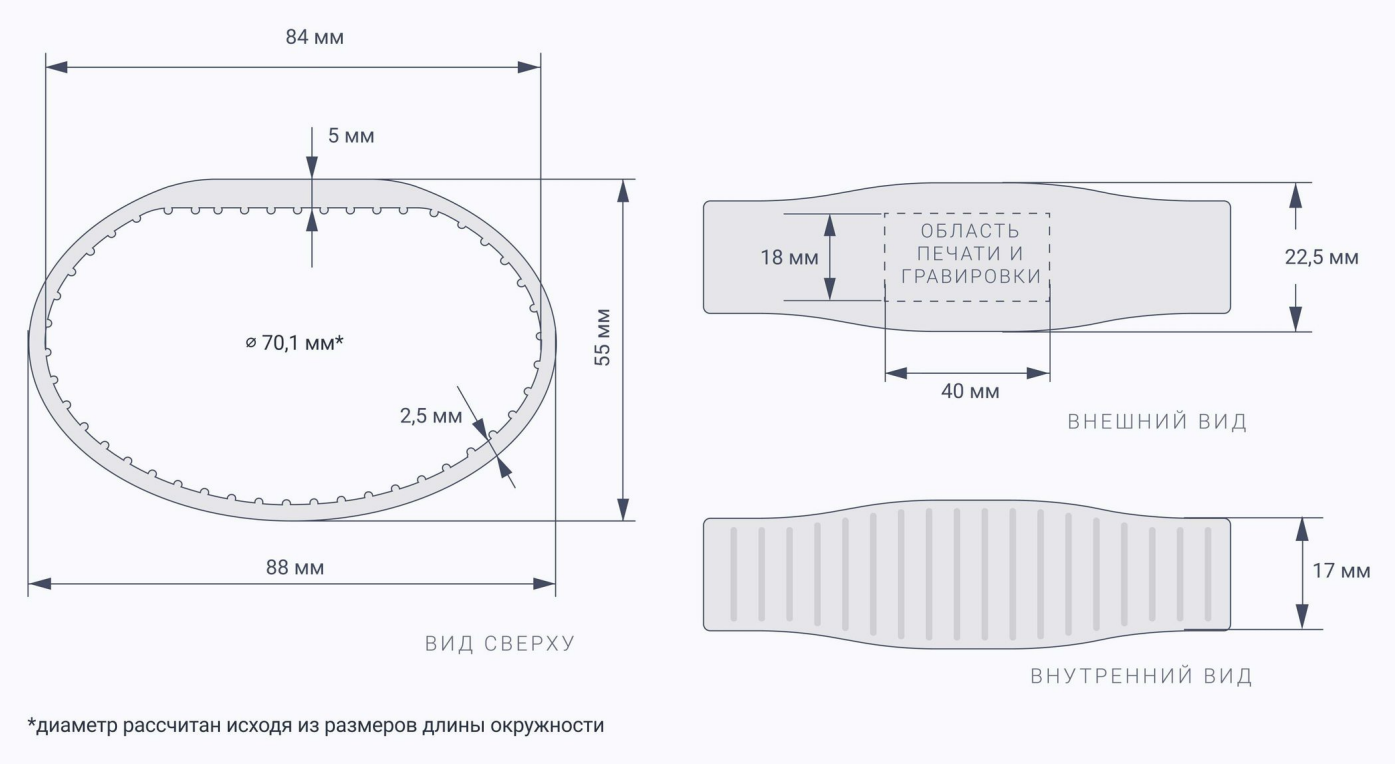

*диаметр рассчитан исходя из размеров длины окружности



364

Представитель в Казахстане · ТОО «Artorius-Corp»
kerong.kz · +7 (727) 310-00-32 · sales@kerong.kz

Эверест М

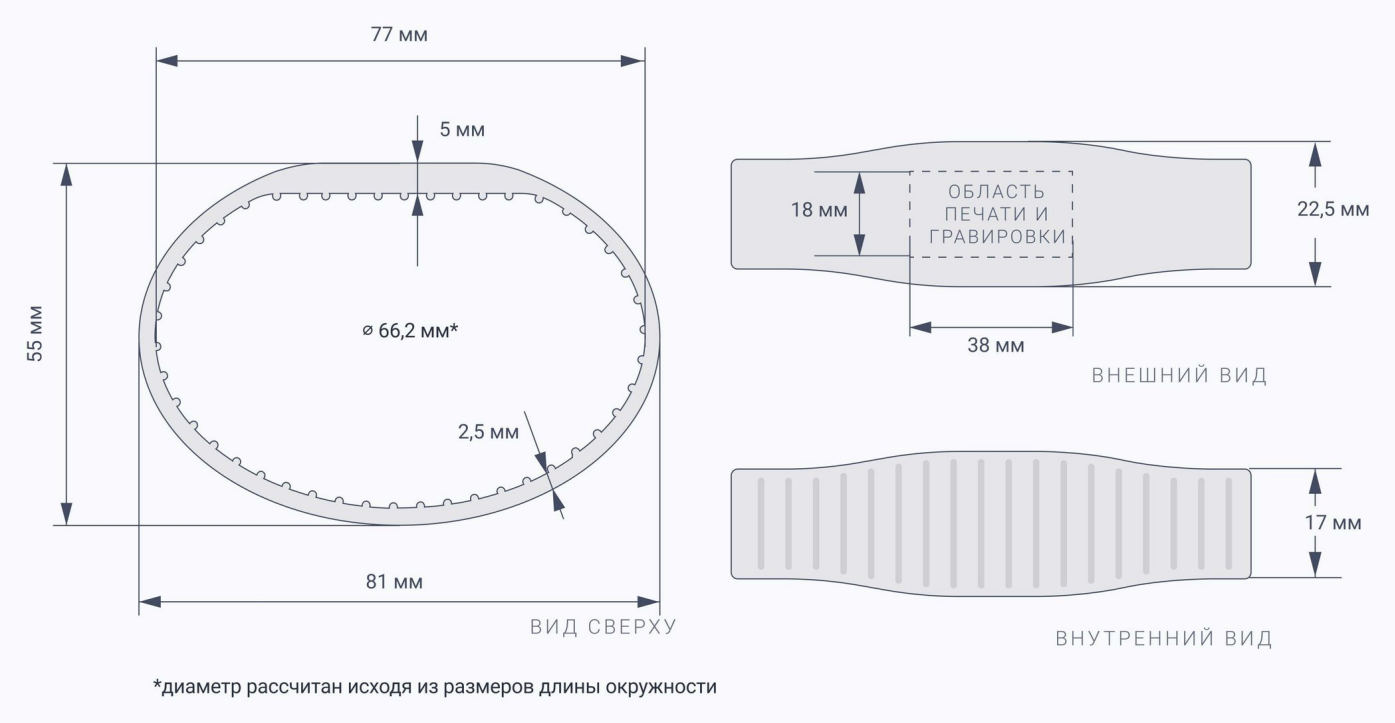

*диаметр рассчитан исходя из размеров длины окружности



321

Представитель в Казахстане · ТОО «Artorius-Corp»
kerong.kz · +7 (727) 310-00-32 · sales@kerong.kz

Эверест S

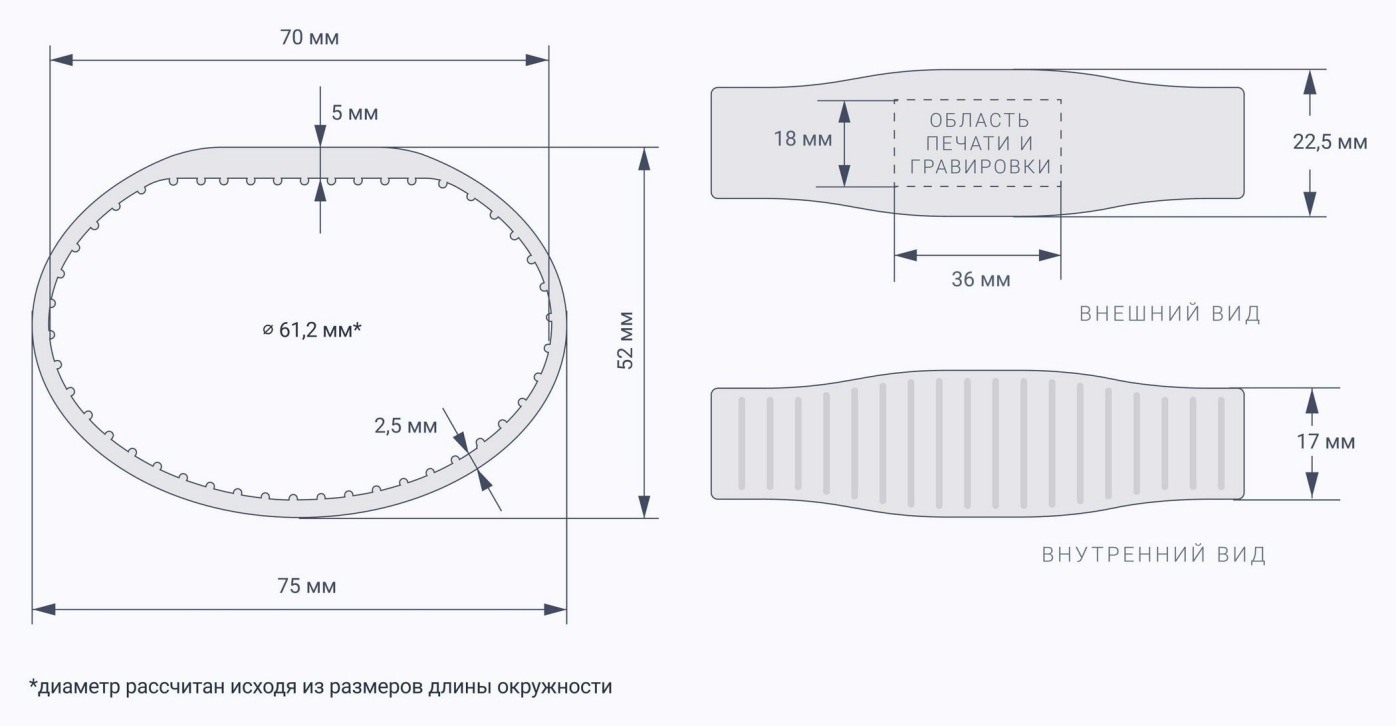

*диаметр рассчитан исходя из размеров длины окружности



361

Эверест XS

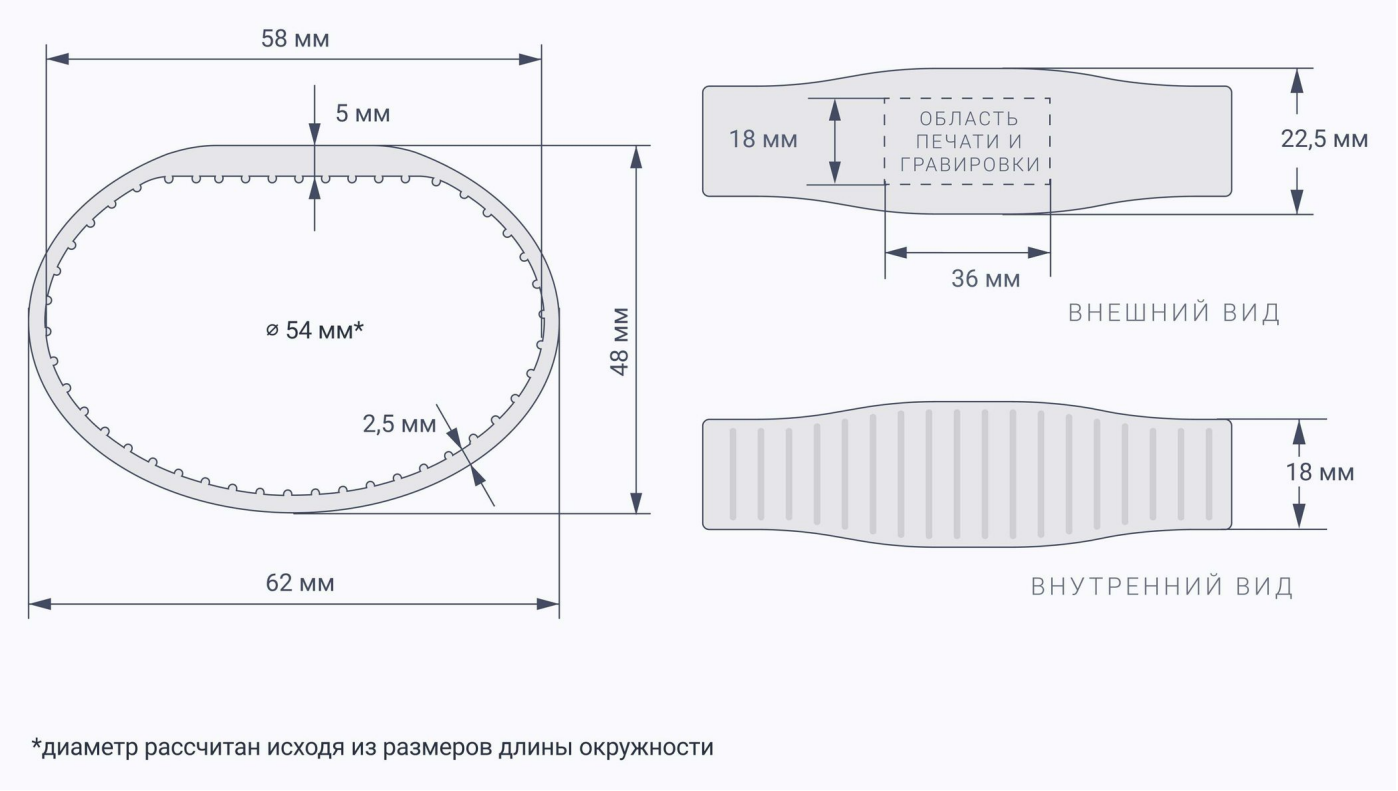

*диаметр рассчитан исходя из размеров длины окружности



7513

Представитель в Казахстане · ТОО «Artorius-Corp»
kerong.kz · +7 (727) 310-00-32 · sales@kerong.kz

KERONG

Представитель в Казахстане

ТОО «Artorius-Corp»

kerong.kz

+7 (727) 310-00-32

sales@kerong.kz